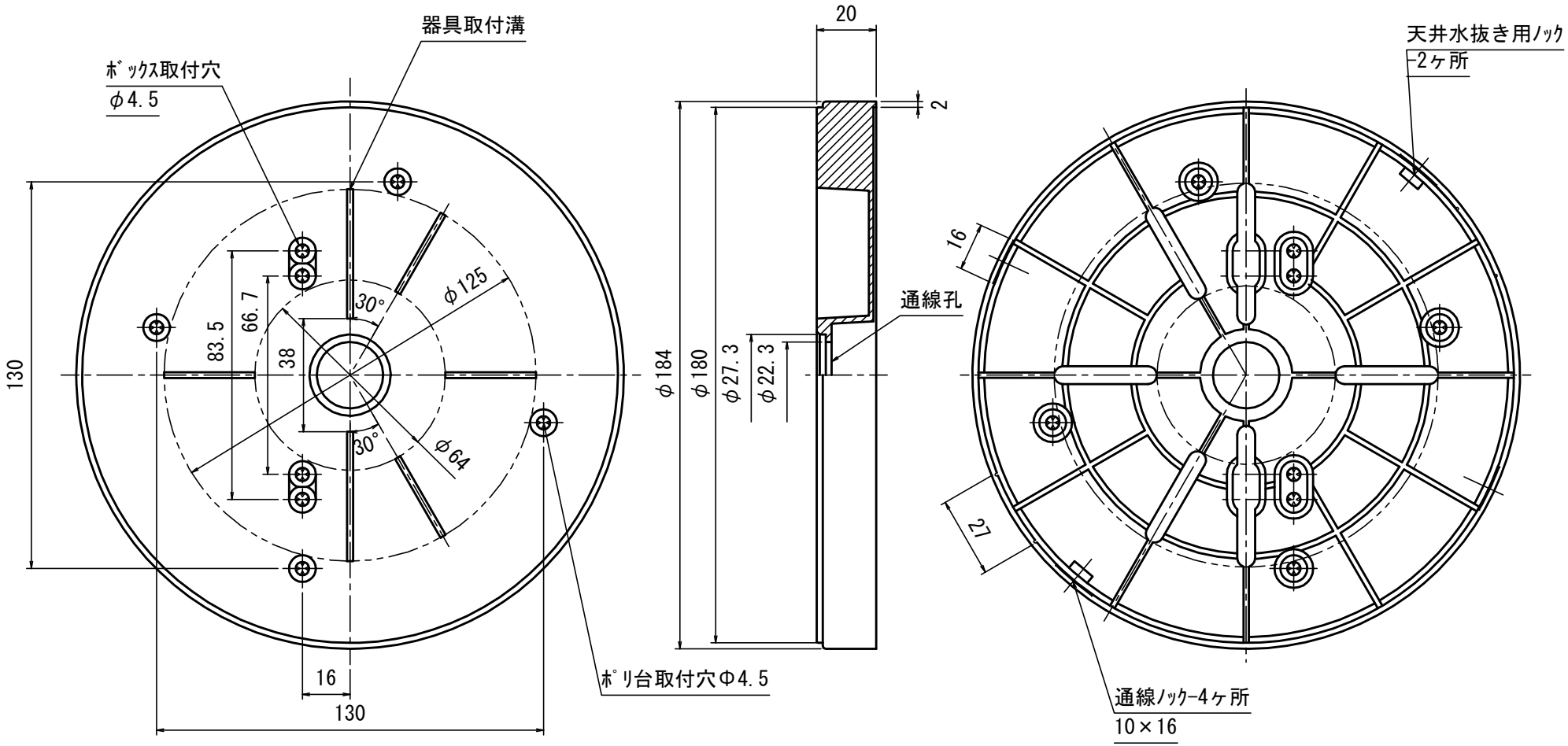

品番	色
ＰＯＷ－１８０Ｊ	ﾍﾞｰｼﾞｭ
ＰＯＷ－１８０Ｗ	白
ＰＯＷ－１８０ＬＢ	ﾗｲﾄﾌﾞﾗｳﾝ
ＰＯＷ－１８０Ｋ	ﾌﾞﾗｯｸ

符号	名　　称	材　質	個数	備　　考
1		ＡＢＳ		

製　品　仕　様　図		
尺度	品名	ポリ台
1 / 2		ＰＯＷ－１８０
第三角法	図番	ＰＯ１０４７１Ｄ

未来工業株式会社